Diagrama geral do ***Sintetizador para Instrumentos Musicais e Vozes*** — publicado na Revista ***"Nova Eletrônica"*** nº 55, setembro de 1981 — parte do artigo ***"Abre-te César"*** de ***Cláudio César Dias Baptista***
Vetorizado a cores em Illustrator e PDF por Dionisio Codama Aimore Coelho, original é monocromático. Utilizei alguns módulos deste excelente Instrumento Musical.

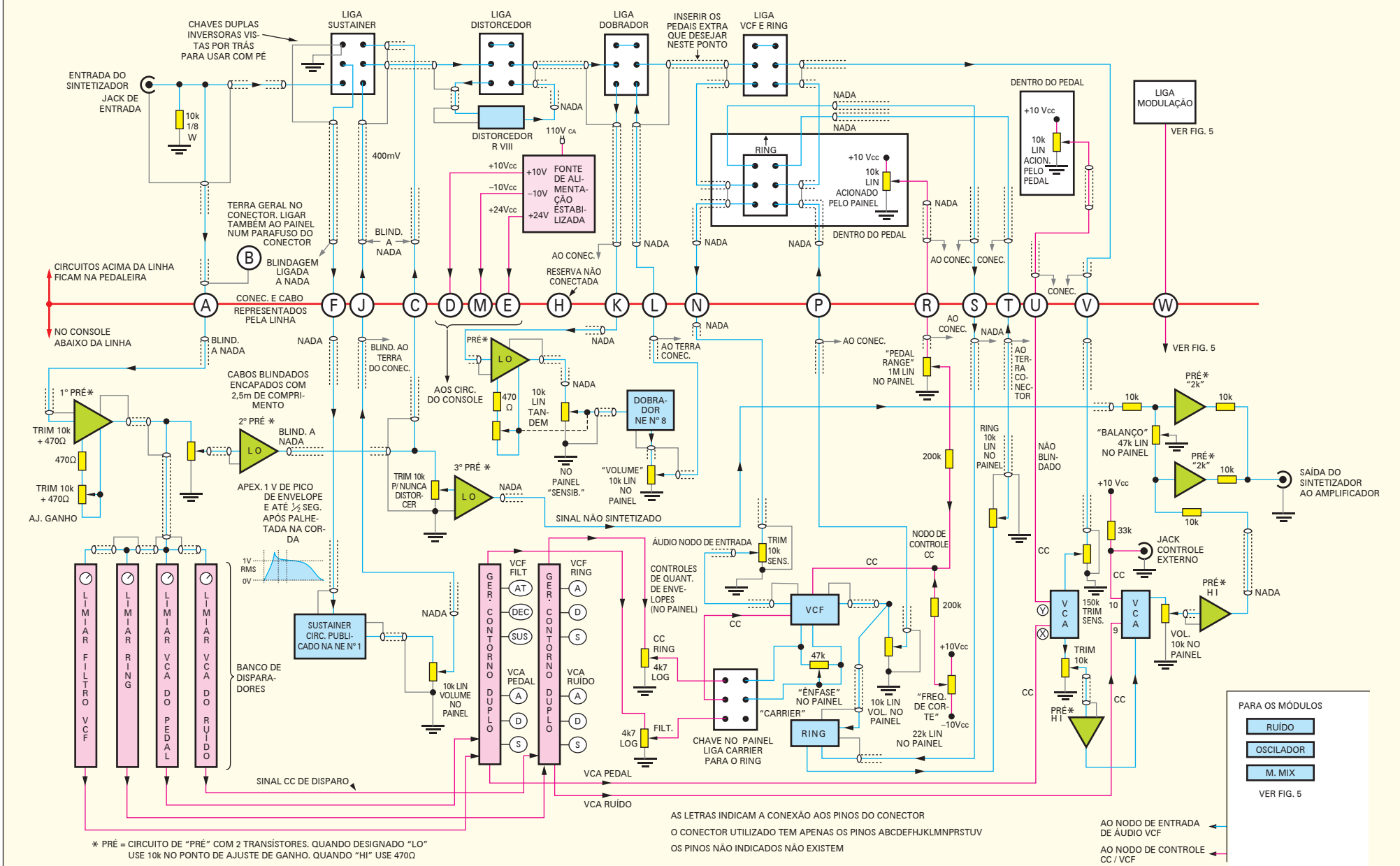

Fig. 4