Diagrama geral do **Sintetizador para Instrumentos Musicais e Vozes** — publicado na Revista **Nova Eletrônica** nº 55, setembro de 1981 — parte do artigo **''Abre-te César!''** de **Cláudio César Dias Baptista**
Vetorizado a cores em Illustrator e PDF: Aimore Coelho Dionisio Coda. Original é monocromático. Versão 2025. Utilizei alguns módulos deste excelente Instrumento Musical.

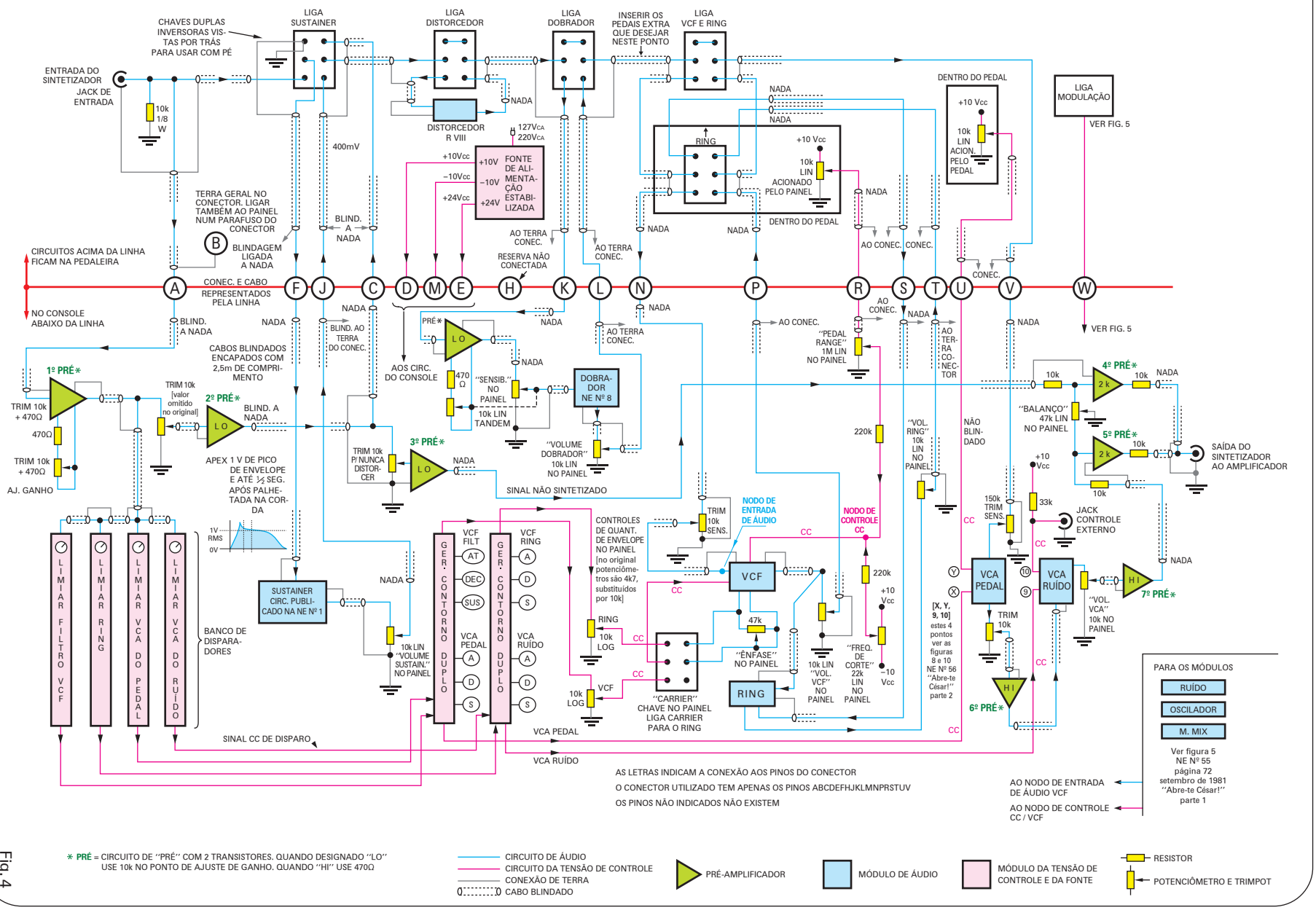

Fig. 4